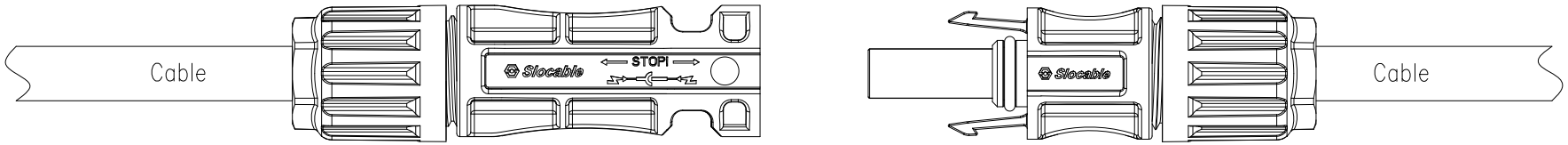

绝缘材料 Insulation material	PA66
额定电压 Rated voltage	2000V (TUV、UL)
测试电压 Test voltage	10kV(50Hz,1min)
连接器接触电阻 Contact resistance	<0.3mΩ
金属导体材料 Contact material	铜，镀锡 Copper, Tin plated
保护等级 Degree of protection	IP2X/IP68
过压等级 Safety class	II
阻燃等级 Flame class	UL94-V0
环境温度范围 Ambient temperature range	-40°C...+85°C
适配电缆 Suitable cable cross sections	2.5/4.0/6.0/10mm² 14/12/10/8AWG
连接方式 Connecting system	压接 Crimp conntction

订货料号 Order No.		零部件料号 Part P/N		适用电缆规格(Cable Spec)		额定电流 (A) Rated Current TUV / UL	
		公接头连接器 Male Connector	母接头连接器 Female Connector	导体截面 (mm²) Conductor Size	电缆外径(ØD mm) Cable OD		
CN40-CMF-x	(x=14)	CN40-CMHV-14	CN40-CFHV-14	AWG14(2.5mm²)	Ø4.5~Ø8.5	35	30
CN40-CMF-x	(x=12)	CN40-CMHV-12	CN40-CFHV-12	AWG12(4.0mm²)		45	35
CN40-CMF-x	(x=10)	CN40-CMHV-10	CN40-CFHV-10	AWG10(6.0mm²)		55	50
CN40-CMF-x	(x=8)	CN40-CMHV-8	CN40-CFHV-8	AWG8(10.0mm²)		70	70

版本	修订日期	修订内容	修订人	尺寸公差	角度公差	核准	巴清之 2024.11.16	材质		产品名称	C4 Cable connector	Slocable Dongguan Slocable Photovoltaic Technology Co., Ltd.	
				X.0 ±1	X.0° ±1°	审核	万 能 2024.11.16	表面处理		产品料号	CN40-CMF-x		
				0.X ±0.5	0.X° ±0.5°	设计	杨伟聪 2024.11.16	角法	比例 1:1	专案编号	P-24022	文件编号	DWG-24022-S01
				0.0X ±0.2	0.0X° ±0.2°	绘图	杨伟聪 2024.11.16	页次 1/4	单位 mm				

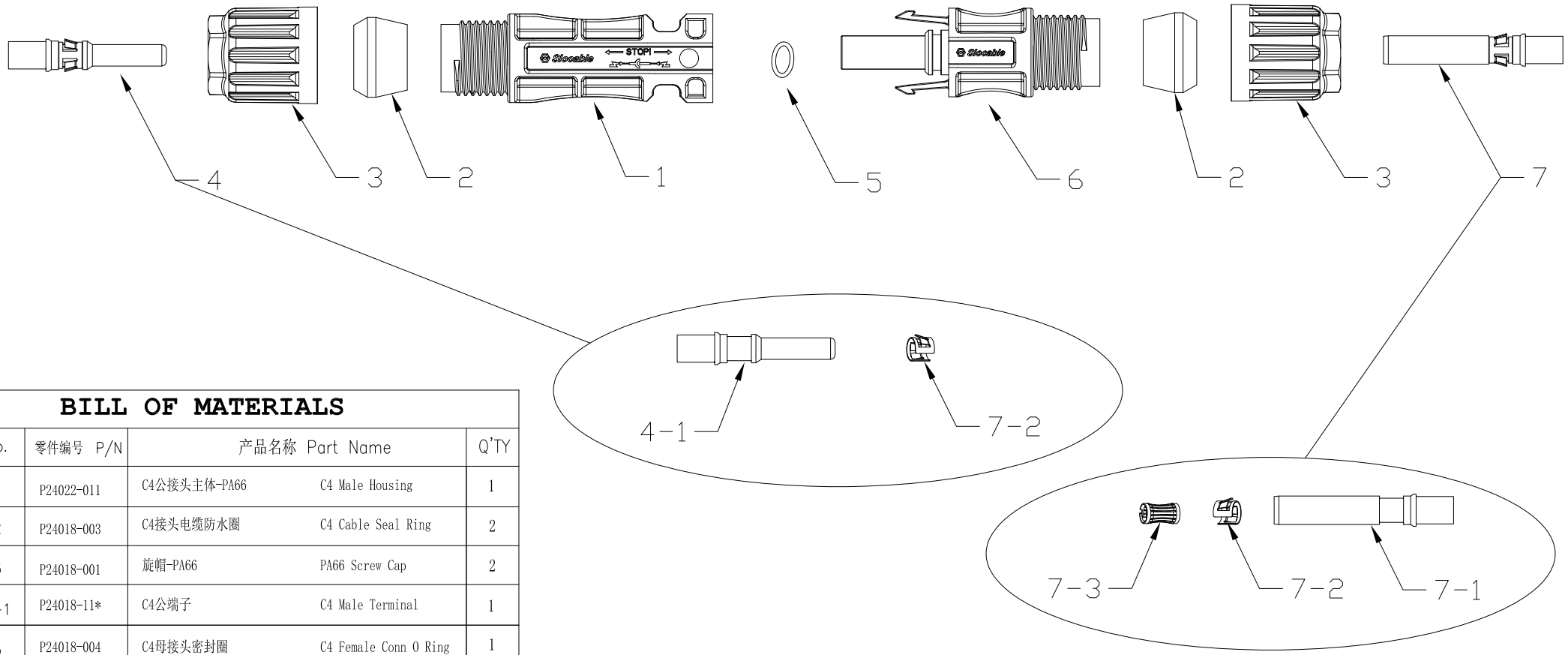

BILL OF MATERIALS

No.	零件编号 P/N	产品名称 Part Name		Q'TY
1	P24022-011	C4公接头主体-PA66	C4 Male Housing	1
2	P24018-003	C4接头电缆防水圈	C4 Cable Seal Ring	2
3	P24018-001	旋帽-PA66	PA66 Screw Cap	2
4-1	P24018-11*	C4公端子	C4 Male Terminal	1
5	P24018-004	C4母接头密封圈	C4 Female Conn O Ring	1
6	P24022-021	C4母接头主体-PA66	C4 Female Housing	1
7-1	P24018-12*	C4母端子	C4 Female Terminal	1
7-2	P24011-105	定位卡扣	Terminal Fixed buckle	2
7-3	P24003-103	C4鼓形端子	C4 Drum-shaped terminal	1

				尺寸公差	角度公差	核准	巴清之 2024.11.16	材质		产品名称	C4 Cable connector	Slocable	
				X.0 ±1	X.0° ±1°	审核	万 能 2024.11.16	表面处理		产品料号	CN40-CMF-x	Dongguan Slocable Photovoltaic Technology Co., Ltd.	
				0.X ±0.5	0.X° ±0.5°	设计	杨伟聪 2024.11.16	角法	比例 1:1	专案编号	P-24022	文件编号	DWG-24022-S01
版本	修订日期	修订内容	修订人	0.0X ±0.2	0.0X° ±0.2°	绘图	杨伟聪 2024.11.16	页次	2/4 单位 mm				

公接头连接器 Male Connector
P/N: CN40-CMHV-H

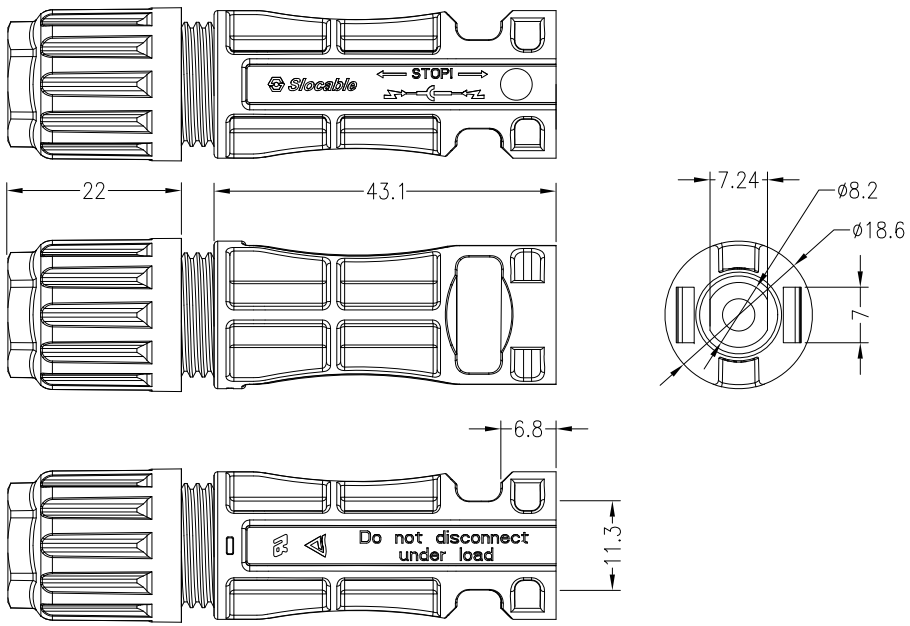

订货料号 Order No.	零部件料号 Part P/N		适用电缆规格(Cable Spec)	
	连接器 Connector	端子 Terminal	导体截面（mm^2）Conductor Size	电缆外径(øD mm) Cable OD
CN40-CMHV-14	CN40-CMHV-H	CN40-CMHV-MT14	AWG14(2.5mm^2)	ø4.5~ø8.5
CN40-CMHV-12	CN40-CMHV-H	CN40-CMHV-MT12	AWG12(4.0mm^2)	
CN40-CMHV-10	CN40-CMHV-H	CN40-CMHV-MT10	AWG10(6.0mm^2)	
CN40-CMHV-8	CN40-CMHV-H	CN40-CMHV-MT8	AWG8(10.0mm^2)	

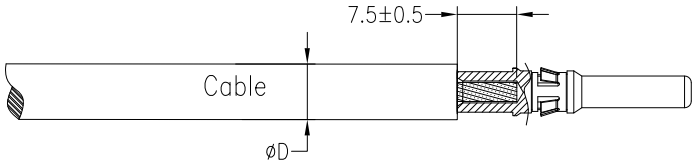

公端子 Male Terminal
P/N: CN40-CMHV-MT**

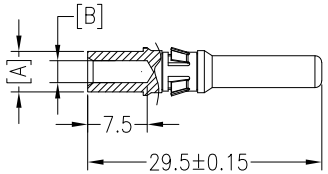

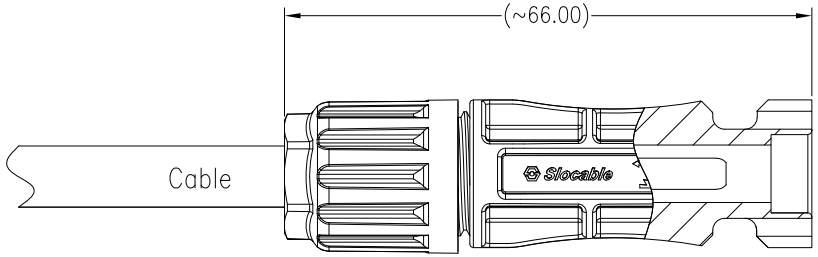

P/N	[A]	[B]	导体截面 Conductor Size
CN40-CMHV-MT14	ø4.20±0.1	ø2.20±0.1	2.5mm^2(14AWG)
CN40-CMHV-MT12	ø4.70±0.1	ø2.90±0.1	4.0mm^2(12AWG)
CN40-CMHV-MT10	ø5.10±0.1	ø3.30±0.1	6.0mm^2(10AWG)
CN40-CMHV-MT8	ø6.00±0.1	ø4.30±0.1	10.0mm^2(10AWG)

版本	修订日期	修订内容	修订人	尺寸公差	角度公差	核准	巴清之 2024.11.16	材质		产品名称	C4 Cable Connector -Male Socket	Slocable Dongguan Slocable Photovoltaic Technology Co., Ltd.	
				X.0 ±1	X.0° ±1°	审核	万 能 2024.11.16	表面处理		产品料号	CN40-CMHV-x		
				0.X ±0.5	0.X° ±0.5°	设计	杨伟聪 2024.11.16	角法	比例 1:1	专案编号	P-24022	文件编号	DWG-24022-S01
				0.0X ±0.2	0.0X° ±0.2°	绘图	杨伟聪 2024.11.16	页次 3/4	单位 mm				

母接头连接器 Female Connector
P/N: CN40-CFHV-H

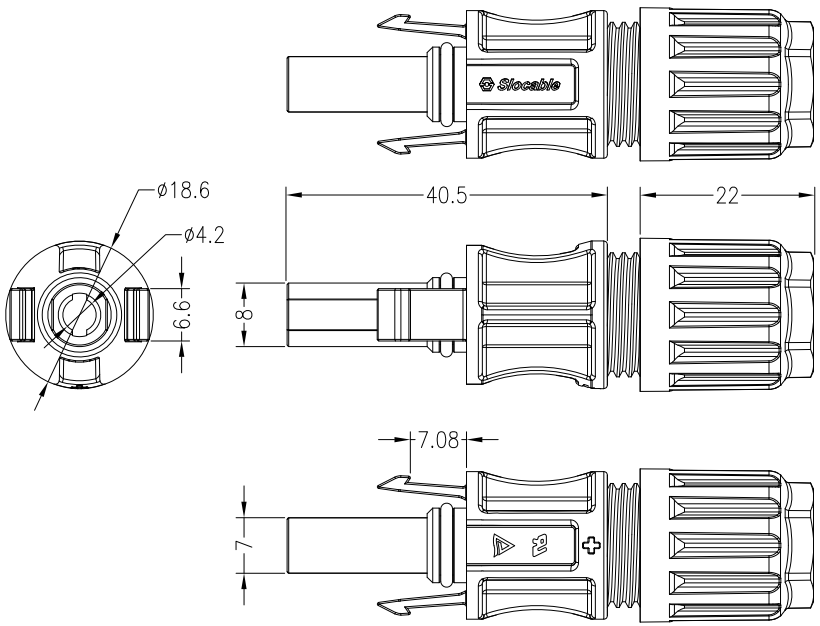

订货料号 Order No.	零部件料号 Part P/N		适用电缆规格(Cable Spec)	
	连接器 Connector	端子 Terminal	导体截面（mm^2） Conductor Size	电缆外径(øD mm) Cable OD
CN40-CFHV-14	CN40-CFHV-H	CN40-CMHV-FT14	AWG14(2.5mm^2)	ø4.5~ø8.5
CN40-CFHV-12	CN40-CFHV-H	CN40-CMHV-FT12	AWG12(4.0mm^2)	
CN40-CFHV-10	CN40-CFHV-H	CN40-CMHV-FT10	AWG10(6.0mm^2)	
CN40-CFHV-8	CN40-CFHV-H	CN40-CMHV-FT8	AWG8(10.0mm^2)	

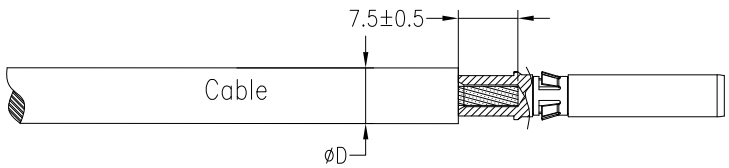

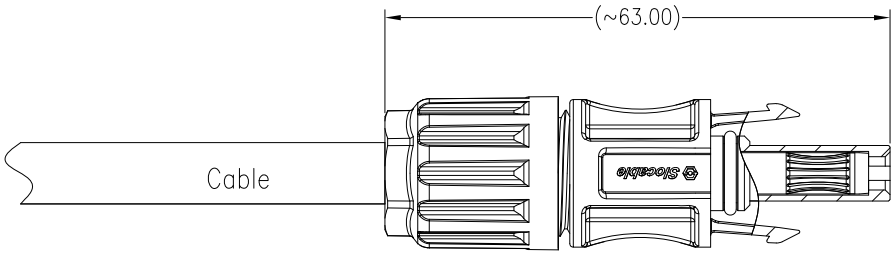

母端子 Female Terminal
P/N: CN40-CMHV-FT**

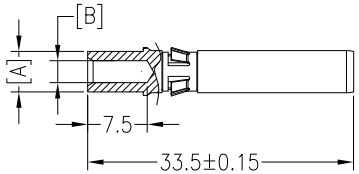

P/N	[A]	[B]	导体截面 Conductor Size
CN40-CMHV-FT14	ø4.20±0.1	ø2.20±0.1	2.5mm^2(14AWG)
CN40-CMHV-FT12	ø4.70±0.1	ø2.90±0.1	4.0mm^2(12AWG)
CN40-CMHV-FT10	ø5.10±0.1	ø3.30±0.1	6.0mm^2(10AWG)
CN40-CMHV-FT8	ø6.00±0.1	ø4.30±0.1	10.0mm^2(10AWG)

				尺寸公差	角度公差	核准	巴清之 2024.11.16	材质		产品名称	C4 Cable Connector -Female Plug	Slocable	
				X.0 ±1	X.0° ±1°	审核	万 能 2024.11.16	表面处理		产品料号	CN40-CFHV-x	Dongguan Slocable Photovoltaic Technology Co., Ltd.	
				0.X ±0.5	0.X° ±0.5°	设计	杨伟聪 2024.11.16	角法	比例 1:1	专案编号	P-24022	文件编号	DWG-24022-S01
版本	修订日期	修订内容	修订人	0.0X ±0.2	0.0X° ±0.2°	绘图	杨伟聪 2024.11.16	页次	4/4 单位 mm				